پمپ ابر

الکترو پمپ های کف کش، کف کش طبقاتی و لجن کش

Established by EBARA Corporation Japan in 1994

EBARA

آب آرا

شرکت صنایع پمپ آب آرا در سال ۱۳۷۳ توسط کمپانی ابارا ژاپن در ایران تاسیس گردید. به طورکلی، هدف از تاسیس این شرکت ارائه خدمات و محصولات مرتبط با صنعت آب، فاضلاب، تاسیسات و تجهیزات دوار مورد نیاز صنایع مختلف در سطح کشور و کشورهای همجوار می باشد. طی سالیان گذشته شرکت آب آرا با ارائه بیش از هزار مدل از محصولات برند پمپ ابارا و تولید گستره وسیعی از محصولات پمپی در داخل کشور گامی موثردر صنعت پمپ کشور برداشته است.

شرکت صنایع پمپ آب آرا، تاکنون تولید و تامین انواع پمپ، بوستر پمپ و خدمات مرتبط را به شرح ذیل ارائه نموده است:

- گروه الکتروپمپ های سانتریفیوژ استنلس استیل
- گروه الکتروپمپ های سانتریفیوژ چدنی
- گروه الکتروپمپ های شناور
- گروه الکتروپمپ های لجن کش و کف کش
- گروه الکتروپمپ های سفارشی و خاص
- بوستر پمپ های آبرسانی و آتش نشانی
- پمپ های آتش نشانی دارای استانداردهای NFPA-20 & FM/UL
- ارائه خدمات مشاوره فنی در زمینه انتخاب پمپ ها و سیستم های پمپاژ توسط متخصصین شرکت آب آرا
- برگزاری دوره های آموزشی تخصصی رایگان برای پرسنل شرکت ها و سازمان ها و کلیه علاقمندان با ارائه مدرک بین المللی
- طراحی و ساخت پمپ های تخصصی مورد نیاز پروژه های مختلف
- هجده ماه گارانتی انواع محصولات
- ده سال تامین قطعات یدکی و خدمات پس از فروش

در راستای ارائه خدمات و راهکارهای بهینه و همچنین جواب گویی به طیف وسیعی از خواسته های مشتریان، برند ابر از سال ۱۳۹۵ رسما ارائه محصولات خود را در شرکت صنایع پمپ آب آرا آغاز نموده است. این برند ارائه دهنده مجموعه گسترده ای از محصولات و خدمات برای صنایع مختلف می باشد.

الکتروپمپ کف کش طبقاتی چدنی مدل SMDA

2900 rpm

نحوه نام گذاری:

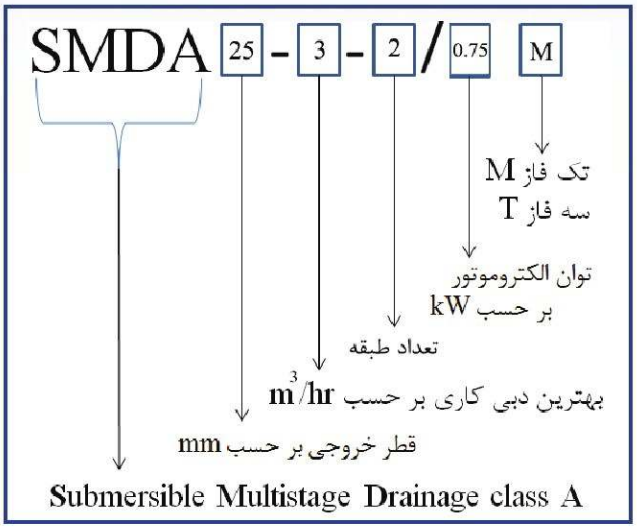

محدوده عملکردی	
بیشینه دمای سیال ورودی به پمپ (^oC)	+40
محدوده PH	6.5 - 8.5
بیشینه ناخالصی مجاز در سیال	0.10%
بیشینه قطر ذرات مجاز در سیال	0.2 mm
فرکانس برق مجاز	50 Hz
ولتاژ برق مجاز برای موتور تک فاز	220V AC
ولتاژ برق مجاز برای موتور سه فاز	380V AC
محدوده مجاز تغییر ولتاژ	10%

استانداردهای اخذ شده
CE

موارد قابل استفاده
مصارف کشاورزی و آبیاری با فشار بالا
آبیاری بارانی
تامین آب از چاه های عمیق و نیمه عمیق
پرورش ماهی و آبزیان دریایی

ویژگی های طراحی
طبقاتی و قابلیت تامین فشارهای بالا
سادگی حمل و استفاده
نسبت پایین حجم بدنه پمپ به فشار قابل استحصال
بیرینگ ها از نوع Angular Contact جهت بهبود زاویه تماس

شماتیک پمپ و قطعات تشکیل دهنده

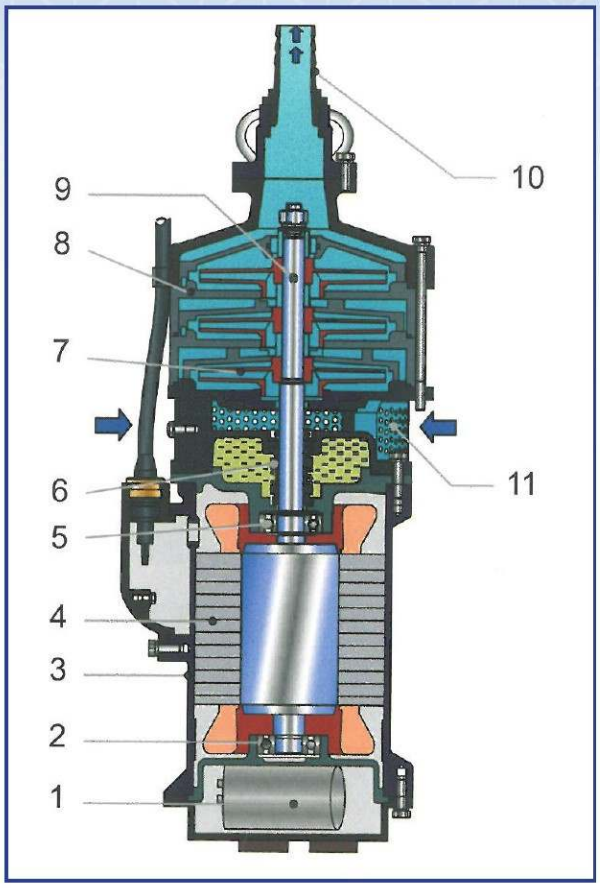

	توان (kW)	0.75	1.1	1.5	1.8	2.2	3	5.5	7.5
۱	خازن	25 uF/450V AC	25 uF/450V AC	35 uF/450V AC	50 uF/450V AC	60 uF/450V AC	-	-	-
۲	بیرینگ پایینی	6203-2RZ	7203B-2RS	7203B-2RS	7204B-2RS	7204B-2RS	7204B-2RS	7307AC	7307AC
۳	کیسینگ موتور	چدن							
۴	موتور و دور آن	موتور خشک / 2900rpm							
۵	بیرینگ بالایی	6203-2RZ	6302-2RZ	6203-2RZ	6204-2RZ	6204-2RZ	6204-2RZ	6307-2RZ	6307-2RZ
۶	سیل مکانیکی	سرامیک / گرافیت / سیلیکون کاربید						سیلیکون کاربید / تنگستن کاربید	
۷	پروانه	آلومینیوم / چدن							
۸	کیسینگ پمپ	چدن							
۹	شافت موتور	استیل							
۱۰	خروجی	چدن							
۱۱	محفظه فیلتر	استیل							

جداول و منحنی های انتخاب پمپ

Model		Motor			Q (lit/min)							
					0.0	16.7	33.3	50.0	66.7	83.3	100.0	116.7
					Q (m3/hr)							
Single Phase	Three Phase	HP	kW		0.0	1.0	2.0	3.0	4.0	5.0	6.0	7.0
SMDA 25-3-2/0.75 M	SMDA 25-3-2/0.75 T	1.0	0.8	Head (m)	34.7	34.1	33.0	31.5	26.1	15.3	9.8	-
SMDA 25-4-3/1.1 M	SMDA 25-4-3/1.1 T	1.5	1.1		53.4	-	-	47.3	40.9	29.8	-	-
SMDA 25-3-4/1.5 M	SMDA 25-3-4/1.5 T	2.0	1.5		65.1	-	60.0	55.9	48.9	37.5	-	-
SMDA 25-4-5/1.8 M	SMDA 25-4-5/1.8 T	2.4	1.8		90.1	-	-	80.3	72.6	62.5	48.0	-
SMDA 25-3-6/2.2 M	SMDA 25-3-6/2.2 T	3.0	2.2		104.3	103.2	99.1	92.9	84.7	74.4	62.0	-
-	SMDA 25-3-7/3 T	4.0	3.0		122.5	-	118.9	112.8	104.0	92.5	78.4	61.6

Model		Motor			Q (lit/min)								
					0.0	41.7	83.3	125.0	166.7	208.3	250.0	291.7	333.3
					Q (m3/hr)								
Single Phase	Three Phase	HP	kW		0.0	2.5	5.0	7.5	10.0	12.5	15.0	17.5	20.0
SMDA 50-12-2/1.5 M	SMDA 50-12-2/1.5 T	2.0	1.5	Head (m)	28.8	28.8	28.0	26.5	24.2	21.0	17.1	12.5	7.3
SMDA 65-12-2/1.5 M	SMDA 65-12-2/1.5 T	2.0	1.5		27.9	27.8	27.1	26.0	24.4	22.2	19.2	14.8	8.8
SMDA 40-8-2/1.1 M	SMDA 40-8-2/1.1 T	1.5	1.1		38.4	-	34.1	29.2	23.3	-	-	-	-
SMDA 40-8-2/1.5 M	SMDA 40-8-2/1.5 T	2.0	1.5		40.0	-	36.9	33.9	27.6	-	-	-	-
SMDA 50-10-3/1.5 M	SMDA 50-10-3/1.5 T	2.0	1.5		37.4	-	35.7	33.3	30.2	26.4	21.7	-	-
SMDA 50-14-3/1.8 M	SMDA 50-14-3/1.8 T	2.4	1.8		43.1	-	-	-	35.5	30.4	24.6	16.9	-
SMDA 50-10-3/2.2 M	SMDA 50-10-3/2.2 T	3.0	2.2		44.0	43.9	43.9	42.9	40.6	37.0	31.5	24.3	13.8

Model	Motor			Q (lit/min)						
				0.0	166.7	208.3	250.0	291.7	333.3	375.0
				Q (m3/hr)						
Three Phase	HP	kW		0	10	12.5	15	17.5	20	22.5
SMDA 50-16-4/5.5 T	7.5	5.5	Head (m)	88.2	85.2	83.1	79.1	74.0	67.3	58.7
SMDA 50-16-5/7.5 T	10	7.5		110.1	108.0	104.0	98.5	90.6	81.1	68.9

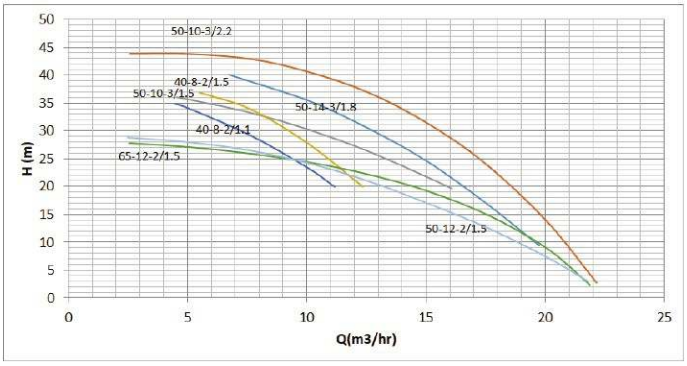

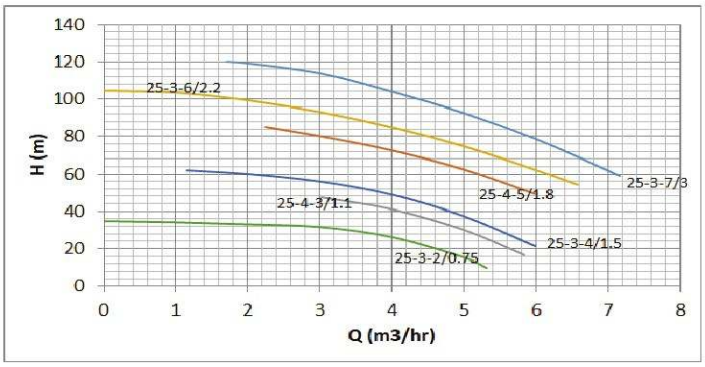

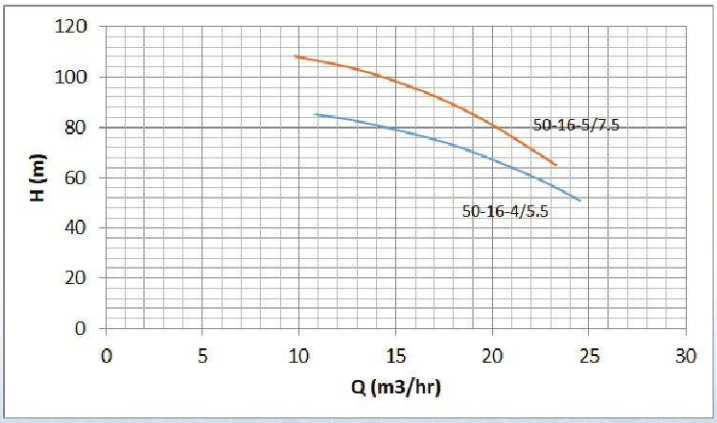

جدول مشخصات ابعادی

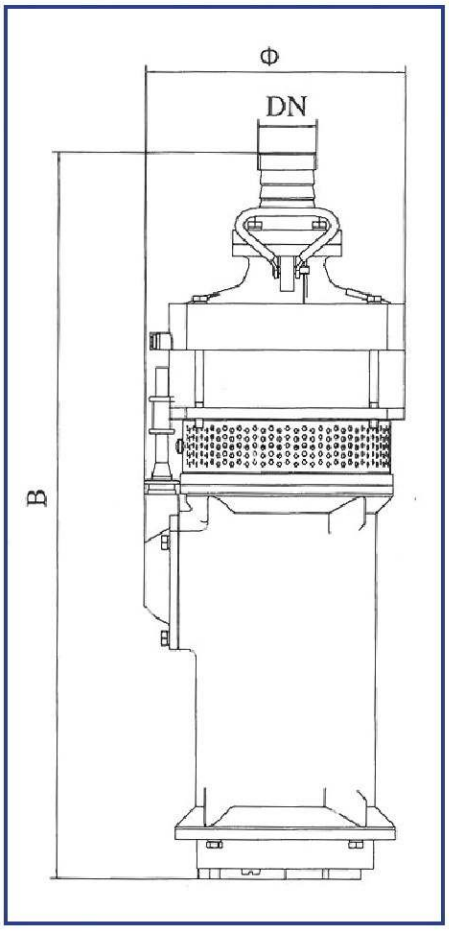

N.W. (kg)	Dim.(mm)			Model
	DN	B	φ	
22	25	488	192	SMDA 25-3-2/0.75 M
25	25	520	192	SMDA 25-4-3/1.1 M
25	40	475	200	SMDA 40-8-2/1.1 M
30	25	595	192	SMDA 25-3-4/1.5 M
28	40	520	200	SMDA 40-8-2/1.5 M
28	50	510	200	SMDA 50-12-2/1.5 M
30	50	555	200	SMDA 50-10-3/1.5 M
29	65	515	200	SMDA 65-12-2/1.5 M
37	25	667	195	SMDA 25-4-5/1.8 M
34	50	590	200	SMDA 50-14-3/1.8 M
41	25	735	195	SMDA 25-3-6/2.2 M
36	50	630	200	SMDA 50-10-3/2.2 M
20	25	470	192	SMDA 25-3-2/0.75 T
24	25	512	192	SMDA 25-4-3/1.1 T
25	40	470	200	SMDA 40-8-2/1.1 T
27	25	545	192	SMDA 25-3-4/1.5 T
26	40	470	200	SMDA 40-8-2/1.5 T
26	50	470	200	SMDA 50-12-2/1.5 T
28	50	505	199	SMDA 50-10-3/1.5 T
25	65	465	200	SMDA 65-12-2/1.5 T
33	25	630	195	SMDA 25-4-5/1.8 T
32	50	550	200	SMDA 50-14-3/1.8 T
36	25	660	195	SMDA 25-3-6/2.2 T
32	50	550	200	SMDA 50-10-3/2.2 T
42	25	731	195	SMDA 25-3-7/3 T
82	50	750	230	SMDA 50-16-4/5.5 T
95	50	825	230	SMDA 50-16-5/7.5 T

اطلاعات تکمیلی

G.W. (kg)	Cable line (m)	Rate Current (A)	Power		Model
			HP	kW	
24	3*0.75-15	5.2	1	0.75	SMDA 25-3-2/0.75 M
27	3*1-15	7.3	1.5	1.1	SMDA 25-4-3/1.1 M
27	3*1-15				SMDA 40-8-2/1.1 M
32	3*1-18	9.5	2	1.5	SMDA 25-3-4/1.5 M
30	3*1-18				SMDA 40-8-2/1.5 M
30	3*1-18				SMDA 50-12-2/1.5 M
33	3*1-18				SMDA 50-10-3/1.5 M
30	3*1-18				SMDA 65-12-2/1.5 M
41	3*2-15	11.4	2.5	1.8	SMDA 25-4-5/1.8 M
38	3*2-15				SMDA 50-14-3/1.8 M
45	3*2-15	13.8	3	2.2	SMDA 25-3-6/2.2 M
40	3*2-15				SMDA 50-10-3/2.2 M
22	4*0.75-15	2	1	0.75	SMDA 25-3-2/0.75 T
25	4*0.75-15	2.7	1.5	1.1	SMDA 25-4-3/1.1 T
24	4*0.75-15				SMDA 40-8-2/1.1 T
29	4*1-18	3.6	2	1.5	SMDA 25-3-4/1.5 T
27	4*1-18				SMDA 40-8-2/1.5 T
28	4*1-18				SMDA 50-12-2/1.5 T
30	4*1-18				SMDA 50-10-3/1.5 T
26	4*1-18				SMDA 65-12-2/1.5 T
37	4*1-15	4.3	2.5	1.8	SMDA 25-4-5/1.8 T
36	4*1-15				SMDA 50-14-3/1.8 T
40	4*1-15	5.1	3	2.2	SMDA 25-3-6/2.2 T
36	4*1-15				SMDA 50-10-3/2.2 T
46	3*1.5+1*1-15	6.7	4	3	SMDA 25-3-7/3 T
91	3*1.5+1*1	12.6	7.5	5.5	SMDA 50-16-4/5.5 T
105	3*2.5+1*1.5-30	16.8	10	7.5	SMDA 50-16-5/7.5 T